Hall-Effekt Stromsensor CYHCS-RC4

Dieser Hall-Effekt Stromsensor kann für Messungen von DC, AC Strom und Impulsstrom usw. verwendet werden. Der Ausgang des Stromwandlers stellt die reale Welle des zumessenden Stroms im Primärleiter dar.

Produkteigenschaften	Anwendungen
• Geringe Größe • Geringes Gewicht • Exzellente Genauigkeit • Sehr gute Linearität • Geringer Stromverbrauch • Fensterstruktur • Den Ausgang des Stromwandlers vom Primärstromleiter elektrisch isoliert • Keine Einfügungsverlust • Stromüberlastbarkeit	• Nicht unterbrechbare Stromversorgung (UPS) • Zahlreiche Versorgungsspannung • Frequenzkonvertierte Timing-Ausrüstung • Elektrische Schweißmaschinen • Umspannstation • Numerische Kontrollmaschinenwerkzeuge • Elektrische angetriebene Lokomotiven • Mikrocomputerüberwachung • Elektrische Energienetzwerküberwachung

Elektrische Daten

Primärer Nominal-strom I_r (A)	Primärer Strommessbereich I_p(A) at Vcc=15V	Ausgangsspannung (Nachlauf) (V)	Teilenummer
50	± 150	X=0: ±4V ±1.0% X=1: ±5V ±1.0%	CYHCS-RC4-050A-X
100	± 200		CYHCS-RC4-100A-X
150	± 300		CYHCS-RC4-150A-X
200	± 400		CYHCS-RC4-200A-X
250	± 500		CYHCS-RC4-250A-X
300	± 450		CYHCS-RC4-300A-X

Technische Daten:

Versorgungsspannung	V_{cc}= ±15V ± 5%,
Stromverbrauch	I_c < 20mA
RMS Spannung für 2.5kV AC Isolationstest, 50/60Hz, 1min,	V_{is} <10mA
Isolationswiderstand bei 500V DC	R_{is} >500 MΩ
Ausgangsspannung bei I_r, T_A=25°C:	V_{out} = 4V
Ausgangsimpedanz:	R_{out} < 150Ω
Lastwiderstand:	R_L > 10kΩ
Genauigkeit bei I_r, T_A=25°C (ohne Offset),	E <1.0%
Linearität von 0 bis I_r, T_A=25°C,	E_L <1.0% FS
Elektrische Offsetspannung, T_A=25°C,	V_{oe} <20mV
Magnetische Offsetspannung (I_r →0)	V_{om} <±15mV
Thermaldrift der Offsetspannung,	V_{ot} <±1.0mV/°C
Thermaldrift (-10°C bis 50°C),	T.C. < ±0.1% /°C
Antwortzeit bei 90% of I_P (f=1k Hz)	t_r < 7µs
Frequenzbandbreite(-3dB),	f_b = 50 kHz

Markt Schwabener Str. 8
D-85464 Finsing
Germany

Tel.: +49 (0)8121 – 2574100
Fax: +49 (0)8121– 2574101
Email: info@cy-sensors.com
http://www.cy-sensors.com

Allgemeine Daten

Betriebstemperatur,	T_A = -25°C ~ +85°C
Lagerungstemperatur,	T_S = -40°C ~ +100°C

PIN-Definition und Maße

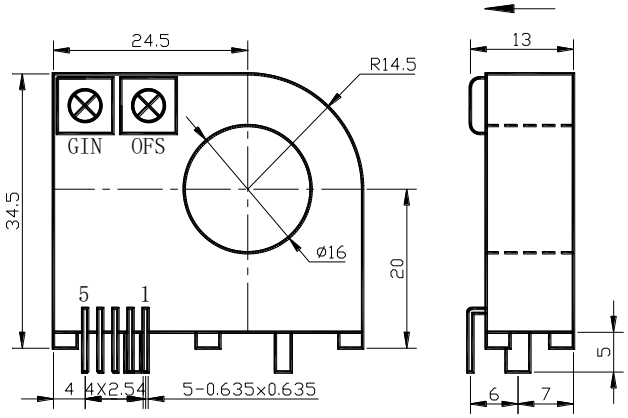

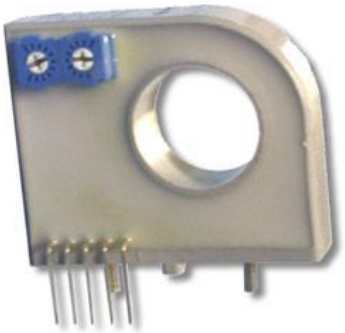

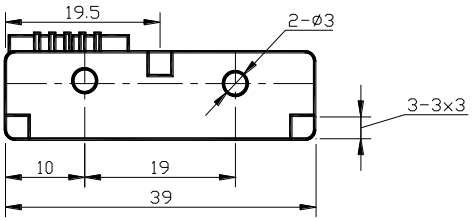

1: V+
2: V-
3: Ausgang
4: Erdung
5: NC

Hinweis:

1. Verbinden Sie die Anschlüsse der Versorgungsspannung und des Ausgangs richtig. Stellen Sie niemals eine falsche Verbindung her.
2. Zwei Potentiometer können (nur wenn es unbedingt notwendig ist) eingestellt werden, indem sie mit einem kleinen Schraubenzieher langsam zur erforderlichen Genauigkeit gedreht werden.
3. Die höchste Genauigkeit wird erreicht, wenn das Fenster komplett mit Stromleitern (Busleitern) gefüllt ist.
4. Der In-Phasenausgang wird erreicht, wenn die Richtung des Stromes des Stromkabels die gleiche ist wie die Richtung der am Gehäuse gekennzeichneten Pfeile.

Markt Schwabener Str. 8
D-85464 Finsing
Germany

Tel.: +49 (0)8121 – 2574100
Fax: +49 (0)8121– 2574101
Email: info@cy-sensors.com
http://www.cy-sensors.com